HOZAN

取扱説明書

C-460 スターナットセッター

このたびはホーザン C-460 をお買い上げいただき、まことにありがとうございます。この取扱説明書をよくお読みになり、正しくお使いください。またお読みになったあとも大切に保管してください。

各部の名称

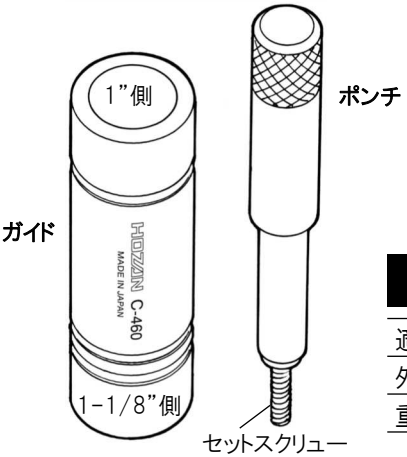

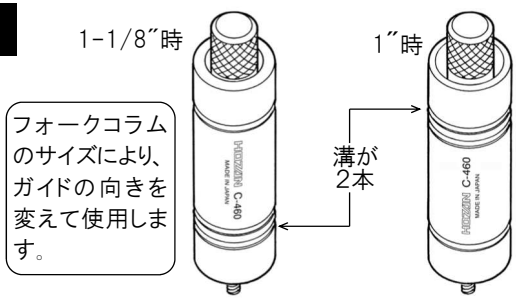

仕　様

適合コラムサイズ	1″(25.4mm)、1-1/8″(28.6mm)
外形寸法	35mmφ×115mm
重　　量	520g

注意文の警告マークについて

この取扱説明書ではご使用上の注意事項を次のように区別しています。

⚠警告…重傷をともなう重大事故の発生を想定してのご注意

⚠注意…傷害や物的損害を想定してのご注意

なお、⚠注意として記載されていても、あるいは特に記述がなくても、状況によっては重大な結果をまねく恐れがあります。正しく安全にご使用ください。

ご使用上の注意

本器は自転車用フォークコラムにスターファングルナットを挿入する専用工具です。この目的以外に使用しないでください。

⚠注意

1. 作業するフォークコラムのサイズにより、ガイドを正位置で、あるいは倒置させて使用します。フォークコラムのサイズをよくご確認ください。
2. ポンチは必要以上に強く打撃しないでください。フォークコラムや本器を破損する恐れがあります。

ご使用方法

1 作業テーブル、ベンチバイス、切断ガイドなどを使用して、端面を正確に直角に切断したフォークコラムを用意します。端面が直角に加工されていないと、スターファングルナットが正確に打ち込めない場合があります。

2 セットスクリューが確実に締まっていることを確認してください（3mm六角レンチ使用）。フォークコラムのサイズを確認し、サイズに適合するようにガイドとポンチをセットします（1ページの図参照）。

3 適合するサイズのスターファングルナットを、ポンチ先端に時計方向に回転させてねじ込みます。

⚠注意

このとき、必ず最後まで確実にねじ込んでください。不十分ですと、適正な位置に打ち込めなくなります。

4 ポンチのハンドル部分を上に引き上げて、スターファングルナットがガイド内の奥まった部分に位置した状態で、本器をフォークコラムにかぶせます。

5 ガイドをしっかり支えながらハンマーでポンチを打撃します。止まる位置までポンチを打ち込むと、スターファングルナットの標準的な挿入深さ15mmに収まります。

6 ポンチを反時計方向に回転させ、フォークコラム内にセットされたスターファングルナットから引き離します。

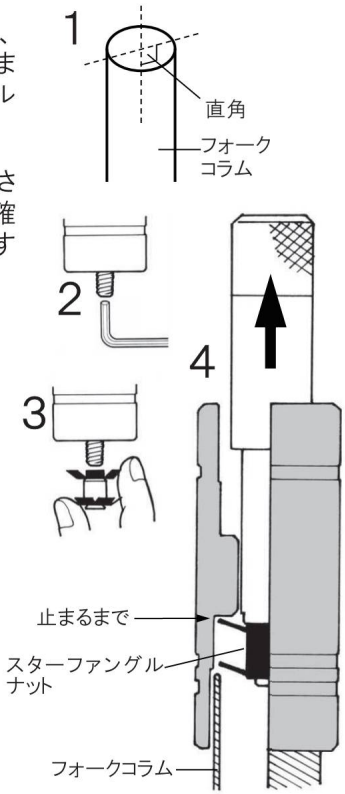

⚠注意

- セットが完了したのち、必要以上にポンチを打撃しないでください。フォークコラムや本器を破損する恐れがあります。
- スターファングルナットは、必ずフォークコラムのサイズに適合したものを使用してください。

長くお使いいただくために

- 定期的に潤滑油（C-10 バイクルブなど）を染み込ませたウエスでふいて保管してください。
- ポンチ先端のセットスクリュー（ネジ）は消耗品です。破損した場合は速やかに交換してください。

交換部品

- C-460-1 セットスクリュー（5個入）

ホーザン株式会社

本社　〒556-0021 大阪市浪速区幸町1-2-12

製品・補修部品はWebサイトにてご購入いただけます。
https://www.hozan.co.jp/

技術的なお問い合わせ
ホーザン テクニカルホットライン
06-6567-3132 ／ E-mail：th@hozan.co.jp
【月曜日から金曜日（祝日を除く）の10:30～12:00、13:00～17:00】

23.08

HOZAN

INSTRUCTION MANUAL

C-460 STAR-FANGLED NUT SETTER

Thank you for purchasing the HOZAN C-460 STAR-FANGLED NUT SETTER. With proper care and handling, this fine instrument will provide years of trouble-free operation. Please read this entire instruction manual carefully before attempting to place this instrument in service. Please keep this instruction manual available for reference.

Identification of parts

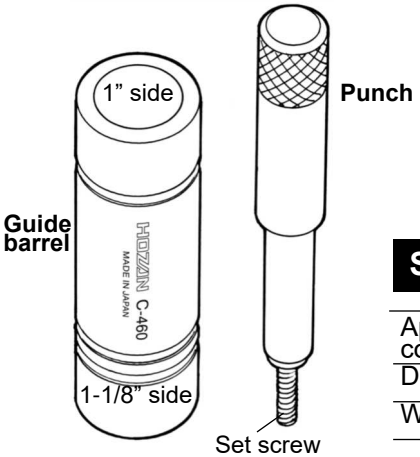

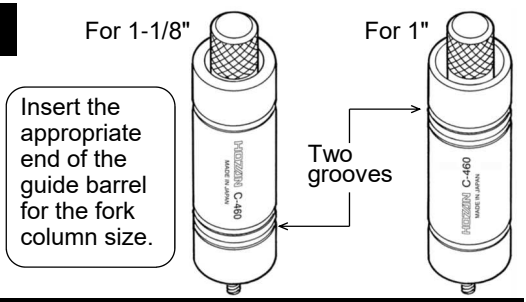

Specifications

Applicable fork column size	1"(25.4 mm), 1-1/8 "(28.6 mm)
Dimensions	35 mm ϕ × 115 mm
Weight	520g

Warning and caution symbols

These symbols are used throughout the instruction manual to alert the user to potential safety hazards as follows :

⚠**Warning** ··· Notice when incorrect handling could cause the user's death or serious injury.

⚠**Caution** ··· Notice when incorrect handling could cause injury to the user or material damage.

Even if the instructions do not have ⚠**Caution** mark, there are some possibilities for a serious situation. Follow the instructions.

Precautions

This tool is for installing a star-fangled nut into a bicycle fork column. Do not use for any other purpose.

⚠**Caution**

1. Check the fork column size before inserting the barrel guide. Then select the appropriate end of the guide barrel for insertion onto the fork column.
2. Do not strike the punch excessively hard. Otherwise, this could damage the fork column or the tool.

Operation

1 Prepare a folk column the end of which has been processed at a right angle using a work stand or a bench vise and a saw guide. The end must be a right angle, otherwise the star-fangled nut could be installed incompletely.

2 Make sure that the set screw is secured (use a hex. wrench 3 mm). Check the size of the fork column. Combine the guide barrel and the punch so that they will be appropriate for the fork size. (Refer to the illustration on page 1.)

3 Thread an applicable sized star-fangled nut onto the set screw, tip of the punch, screwing clockwise.

⚠Caution

This time, surely thread the star-fangled nut until snug. Otherwise, the star-fangled nut could be installed incompletely.

4 Insert the tool with the star-fangled nut onto the fork column while pulling up the punch by its handle portion so that the star-fangled nut will be positioned in the inner part of the guide barrel.

5 While securely holding the guide barrel, strike down the punch to sink the star-fangled nut 15 mm into the fork column (which is the standard insertion depth for star-fangled nuts).

6 Unscrew the punch counterclockwise to release it from the star-fangled nut installed in the fork column.

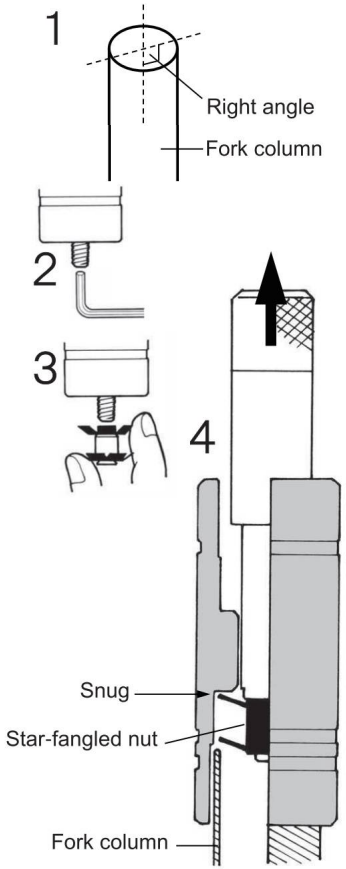

⚠Caution

- Do not strike the punch after installation is complete. Otherwise, this could damage the fork column or the tool.
- Always use star-fangled nuts applicable to the fork column.

Daily care

- Lubricate periodically with an oiled cloth to prevent rusting, using C-10 BIKE LUBE or equivalent.
- The set screw on the top of the punch is a consumable. Replace when worn.

Replacement part

- C-460-1 Set screw (5 pcs./pack)

HOZAN TOOL INDUSTRIAL CO.,LTD.

1-2-12 Saiwaicho, Naniwa-ku, Osaka 556-0021, Japan

https://www.hozan.co.jp/cycle_e/ E-mail：th@hozan.co.jp

23.08