G03/06.00

PLETSCHER®
SWISS MADE

GENIUS
System-Gepäckträger

Der Elegante

- TÜV-geprüft nach DIN 79121-25, bis 30 kg belastbar
- ❶ Integrierter Rückstrahlhalter mit Schlitzen zur einfachen Montage des Rücklichtes
- ❷ Integrierte, nicht sichtbare Pumpenhalterung mit Kunststoffabdeckung, erhältlich mit Pumpe (Option)
- Modernes Design und höchste Funktionalität
- 3-Punkt-System für schnelles Wechseln des Zubehörs
- Geeignet für Kindersitz-montage
- ❸ Verstellbare Strebenendplatten, dadurch höhere Flexibilität bei der Wahl der Strebenlängen (Option)
- Aluminium-Druckguss ohne Schweissstellen
- Alle Schrauben aus rostfreiem Edelstahl

Zert. Management-System SQS ISO 9001 Rg.Nr. 14129

Gebrüder Pletscher AG, Obere Schilling 4, CH-8460 Marthalen
Tel. +41-52-305 46 46, Fax +41-52-305 46 40
E-Mail info@pletscher.ch, Internet www.pletscher.ch

ALUMINIUM-DRUCKGUSSWERK
FAHRRADKOMPONENTEN

PLETSCHER®
SWISS MADE

Technische Daten

Abmessungen	346 x 140 mm
Belastbarkeit	30 kg, TÜV-geprüft Stabilisierende 4-Streben-Anordnung
Gewicht	840 g komplett (ohne Pumpe)
Pumpenfach	Für Pumpenlängen 210 mm – 225 mm
Material Gepäckträger	Aludruckguss/GD-AlSi9Cu3 (Cuprasil 95) Alle Nietverbindungen aus Aluminium blank
Material Pumpenabdeckung	Technischer Kunststoff
Material Bügel	Bügel, Federn und Achsen aus Federstahl verzinkt
Farbe	Pulverbeschichtung schwarz, metallic-silber, titanlike

Technische Zeichnung

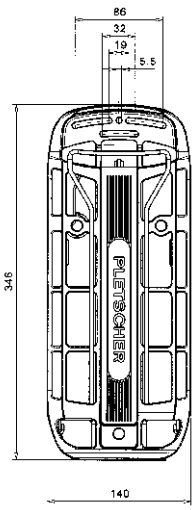

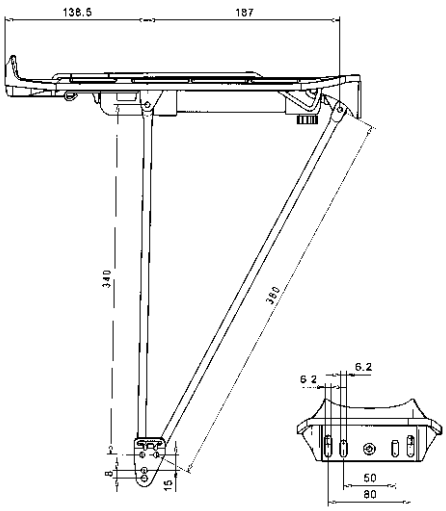

L1	L2	Ø
340 mm	380 mm	28”

System Zubehör

Universal-Adapter
gefedert für Kindersitz

Fahrrad-Koffer abschliessbar,
mit 3-Punkt-Adapter

Einkaufskorb

Zert. Management-System SQS ISO 9001 Rg.-Nr. 14129
Gebrüder Pletscher AG, Obere Schilling 4, CH-8460 Marthalen
Tel. +41-52-305 46 46, Fax +41-52-305 46 40
E-Mail info@pletscher.ch, Internet www.pletscher.ch

ALUMINIUM-DRUCKGUSSWERK
FAHRRADKOMPONENTEN